(5 : 1)

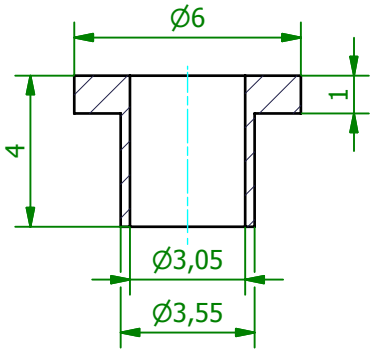

(5 : 1)

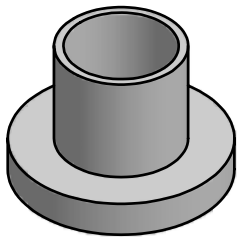

Art.Nr.	Material
IB 9	Thermoplastischer Kunststoff
IBT 9	PTFE (Teflon)

Schutzvermerk gemäß
DIN ISO 16016 beachten
© Fischer Elektronik GmbH & Co. KG 2008

Freimasstoleranz
DIN ISO 2768m

Oberfläche
-

Kunde 77777 - Fischer Elektronik

fischerelektronik

	Datum	Name
Erst.	14.08.2008	Lochen
Bearb.	14.08.2008	Lochen

Bezeichnung / Titel
IB 9 / IBT 9
Isolierbuchse

Werkstoff / Material
siehe Text

Zeichnungs-Nummer
001026795

Blatt 1
Blätter 1

Z.	Änderungen	Datum	Name

C 001009218.ipt