(2 : 1)

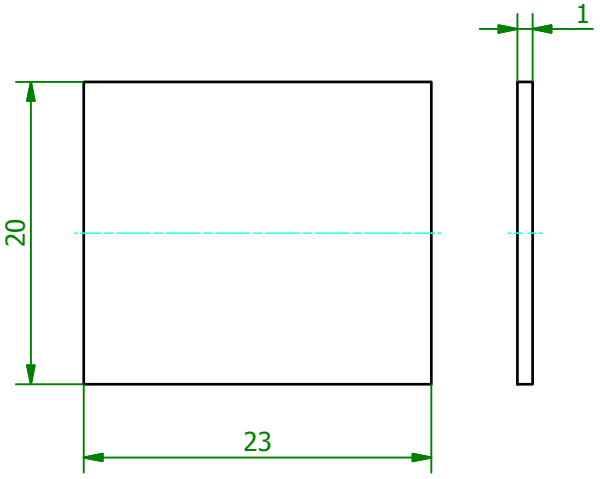

Schutzvermerk gemäß
DIN ISO 16016 beachten
© Fischer Elektronik GmbH & Co. KG 2008

Freimasstoleranz	Oberfläche
DIN ISO 2768m	-

Kunde 77777 - Fischer Elektronik

fischerelektronik

	Datum	Name
Erst.	08.07.2008	Lochen
Bearb.	08.07.2008	Lochen

Bezeichnung / Titel
AOS 247
Aluminiumoxydscheibe

Werkstoff / Material
Keramik, t=1mm

Zeichnungs-Nummer
001026148

Blatt 1
Blätter 1

Z.	Änderungen	Datum	Name

C 001026147.ipt